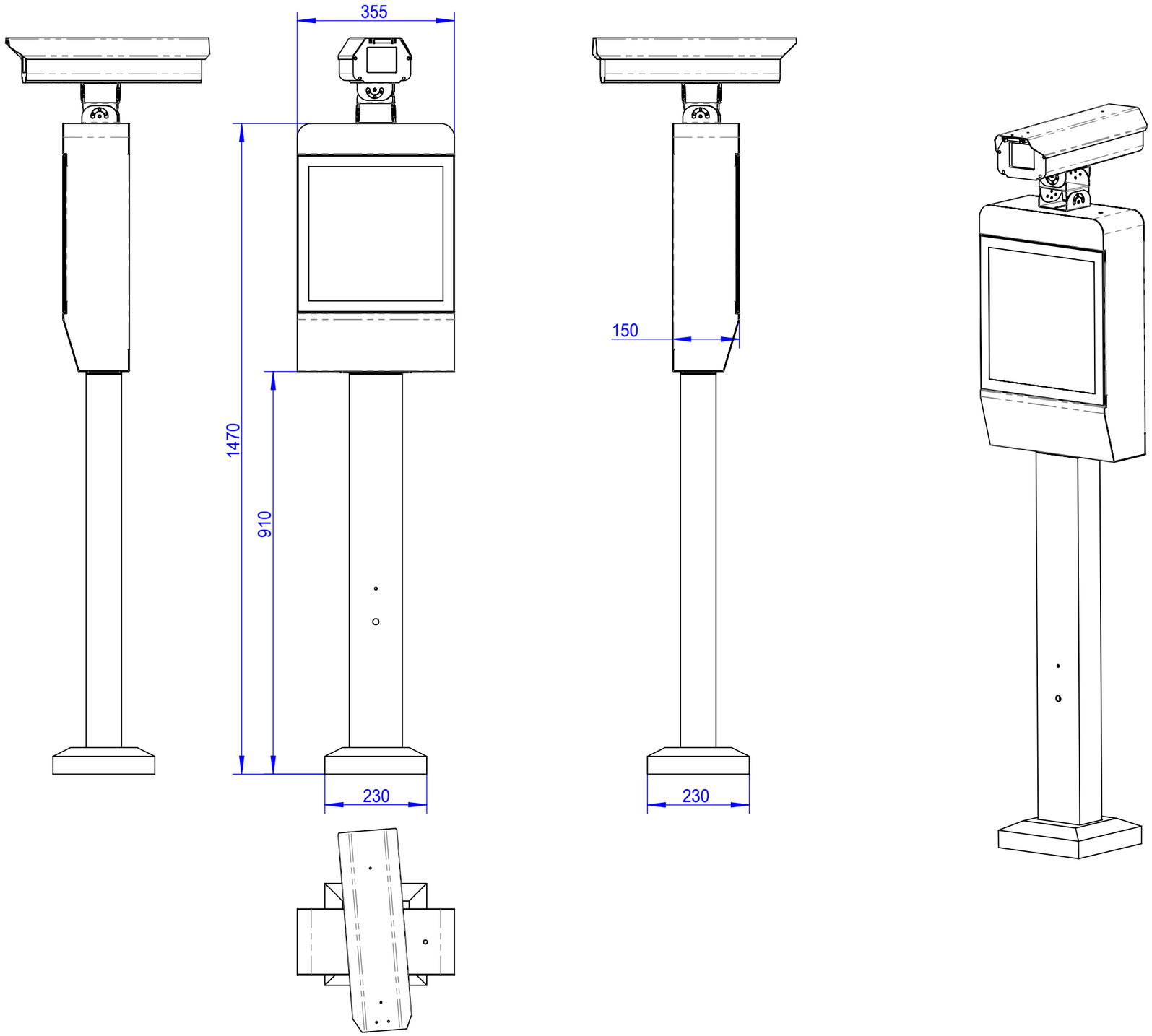
355
1470
910
230
150
230